влаги. Подсоедините наконечник провода заземления к клемме «Земля», расположенной на основании антенны.
Затяните гайки стягивающих узлов. Обеспечьте гальваническое соединение всех доступных для прикосновения металлических нетоковедущих частей, которые могут оказаться под напряжением, с элементами заземления. Поверхности соприкосновения элементов антенн в местах их соединения с узлом крепления, а также с мачтой должны иметь между собой гальванический контакт и антикоррозийное покрытие. Сопротивление между болтом заземления основания антенны и каждой доступной прикосновению металлической частью антенн, которая может оказаться под напряжением, должно быть не более 0,1 Ом.

6. Гарантийные обязательства

Гарантийный срок эксплуатации изделия **АСК-3/160** составляет пять лет с даты продажи.
В случае выхода из строя или несоответствия электрических параметров в течение гарантийного срока эксплуатации, поставщик обязуется отремонтировать или заменить изделие.
Гарантия не распространяется на изделия с механическими повреждениями, вызванными нарушениями правил транспортировки, установки, эксплуатации или хранения, а также с изменением конструкции.

7. Сведения о содержании драгметаллов

Изделие не содержит драгметаллов.

СВИДЕТЕЛЬСТВО О ПРИЕМКЕ

ИЗМЕРЕННЫЕ ПАРАМЕТРЫ

Рабочая полоса частот, МГц	КСВ

Изделие **АСК-3/160** серийный номер _____

дата изготовления _____

дата упаковки _____

соответствует приведенным техническим данным и признано годным к эксплуатации.

Ответственный сотрудник

_____/_____/

АСК-3/160

Антенна стационарная

ПАСПОРТ

65 7700 5-004-62837180-10-08 ПС

ООО «Лаборатория радиосвязи»
Россия, 107076, г. Москва,
ул. Электрозаводская, д. 33, стр. 5
Тел. +7(495) 679 83 61, факс: +7(495) 679 83 62
rclab.ru

1. Назначение изделия

Антенна стационарная всенаправленная **АСК-3/160** предназначена для использования в качестве приёмо-передающей антенны в гражданских системах технологической радиосвязи метрового диапазона волн ведомственного либо коммерческого назначения. Антенна изготовлена в соответствии с требованиями ТУ 65 7700 5-004-62837180-10.

Антенна АСК-3/160 имеет исключительно гражданское назначение и не может применяться в военных целях.

2. Комплект поставки

В комплект поставки входят:

- антенна – 1шт.;
- элементы крепления антенны на мачту – 1 комплект;
- комплект для герметизации разъёма – 1шт.;
- паспорт – 1шт.;
- упаковочная коробка – 1шт.

3. Технические параметры

Диапазон рабочих частот ..... 151,7-156,0 МГц
Рабочая полоса частот ..... 4 МГц
Коэффициент усиления ..... 4,75 дБи
Макс. подводимая мощность ..... 100 Вт
Импеданс ..... 50 Ом
КСВ ..... не более 1:1,5
Поляризация ..... вертикальная
Разъем ..... розетка N- типа
Диапазон рабочих температур.....от -50 до +60 °С
Максимальная скорость ветра ..... 40 м/сек
Габариты (ВхШхД)..... 1660х40х40 мм
Масса, не более ..... 2,5 кг
Диаметр мачты крепления ..... 35-65 мм

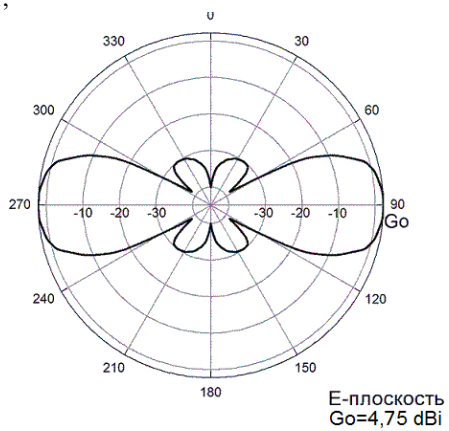

Диаграмма направленности антенны в вертикальной плоскости.

Ширина диаграммы направленности:
горизонтальная плоскость.....360°
вертикальная плоскость.....30°

4. Устройство и принцип работы

Антенна построена с использованием коллинеарно расположенных и питаемых последовательно одного четверть- и одного полуволнового линейных излучателей. Изделие обеспечивает круговую диаграмму направленности в горизонтальной плоскости. Использование защитного корпуса из стеклопластика обеспечивает легкую и надежную конструкцию, защищает антенну от воздействия агрессивных сред.
Установка антенны на мачту осуществляется с использованием элементов крепления. Подключение антенны к кабелю снижения выполняется посредством коаксиального разъёма типа N-вилка.

5. Монтаж и подключение

Монтаж, демонтаж и обслуживание антенн производится лицами, имеющими разрешение для работы с электроустановками напряжением до 1000В, и имеющие квалификационную группу по технике безопасности не ниже 3.

ЗАПРЕЩАЕТСЯ:
- производить работы по подъему или опусканию антенны во время грозы, сильного дождя, холода, снегопада, тумана и при ветре более 10 м/с., а так же во время передачи радиосигнала;
- лицам, производящим монтаж или демонтаж антенны, находиться под мачтой во время подъема или опускания антенны;
- находиться в зоне подъема антенны лицам, не имеющим отношения к монтажу. Зоной подъема считается территория, граница которой отстоит от основания мачты на расстояние радиуса, равного высоте мачты;
- привлекать к монтажу антенны лиц, не имеющих специальной подготовки;
- эксплуатировать и хранить антенну в условиях агрессивной среды, вызывающей коррозию.

Антенна должна устанавливаться на мачте, оборудованной средствами молниезащиты. Антенна и мачта должны быть надёжно заземлены.

ВНИМАНИЕ! При неправильной установке антенны производитель не несет ответственности за соответствие антенны техническим параметрам, указанным в пункте 3.

Установите антенну на мачте с помощью элементов крепления, как показано на рисунке 1.

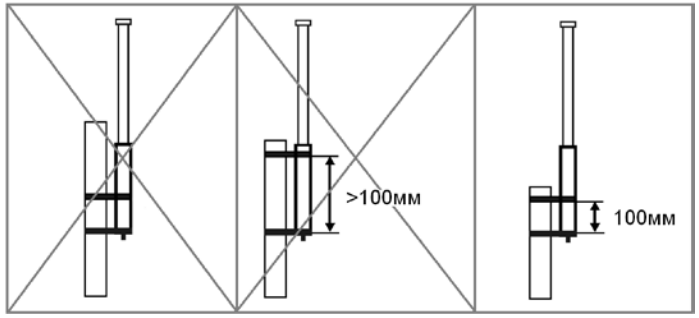

Рисунок 1. Установка антенны на мачту.

1. Скобу нижнего элемента крепления антенны закрепить у нижней кромки основания антенны.
2. Скобу верхнего элемента крепления антенны закрепить на расстоянии 100 мм от нижней кромки основания антенны.

Подключите кабель снижения (поставляется отдельно) к разъему антенны и закрепите его вдоль мачты при помощи затяжек. Загерметизируйте разъем антенны от воздействия