АСН2-3/160

Антенна стационарная

ПАСПОРТ

65 7700 5-004-62837180-10-14 ПС

ООО «Лаборатория радиосвязи»
Россия, 107076, г. Москва,
ул. Электрозаводская, д.33, стр.5
Тел. +7(495) 679 83 61, факс: +7(495) 679 83 62
rclab.ru

1. Назначение изделия

Антенна стационарная направленная **АСН2-3/160** предназначена для использования в качестве приёмо-передающей антенны в гражданских системах технологической радиосвязи метрового диапазона волн ведомственного либо коммерческого назначения. Антенна изготовлена в соответствии с требованиями ТУ 65 7700 5-004-62837180-10.

2. Комплект поставки

В комплект поставки входят:

- траверса антенны -2шт;
- излучающие элементы -6шт;
- узел запитки -2шт;
- элементы крепления антенны на мачту – 2 комплекта;
- устройство суммирования – 1шт;
- хомут затяжной 40-60мм -2шт;
- хомут затяжной 60-80мм -2шт;
- комплект для герметизации разъёмов – 1шт;
- стяжка нейлоновая -4шт;
- технический паспорт – 1шт;
- инструкция по сборке – 1шт;
- упаковочная коробка – 1шт.

3. Технические параметры

Диапазон рабочих частот .....151,7-156 МГц
Коэффициент усиления .....5,45 дБи
Макс. подводимая мощность.....200 Вт
Импеданс.....50 Ом
КСВ, не более.....1:1,5
Поляризация .....вертикальная
Разъем.....розетка N-типа
Диапазон рабочих температур....от -50 до +60 °С
Максимальная скорость ветра....40 м/сек
Габариты (ДхВхШ).....2700х980х230 мм
Масса, не более.....8 кг
Диаметр мачты .....35-65 мм

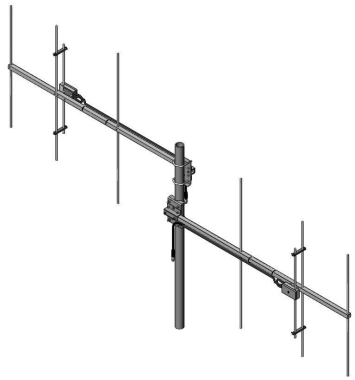

Внешний вид антенны на мачте.

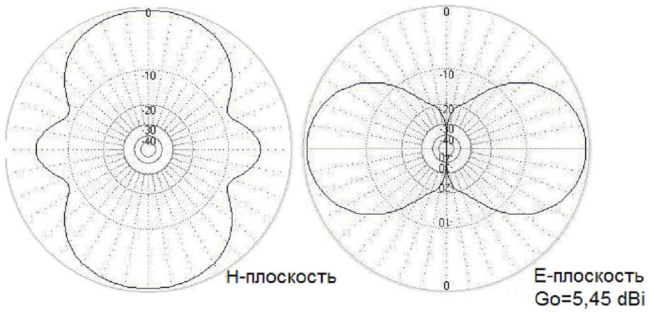

Диаграмма направленности антенны в горизонтальной и вертикальной плоскостях.

4. Устройство и принцип работы

Изделие построено на базе двух трёхэлементных антенн **АСН1-3/160** типа "волновой канал". Использование алюминиевого сплава обеспечивает легкую, надежную и удобную для монтажа конструкцию, исключающую возникновение интермодуляции и обеспечивающую устойчивость к обледенению и ветровым нагрузкам. Гальваническое покрытие защищает антенну от воздействия агрессивных сред.
Установка антенны на мачту осуществляется с использованием элементов крепления. Подключение антенны к кабелю снижения выполняется с помощью кабеля подключения с коаксиальным разъёмом.

5. Монтаж и подключение

Монтаж, демонтаж и обслуживание антенн производится лицами, имеющими разрешение для работы с электроустановками напряжением до 1000В, и имеющие квалификационную группу по технике безопасности не ниже 3.

ЗАПРЕЩАЕТСЯ:
- производить работы по подъему или опусканию антенны во время грозы, сильного дождя, холода, снегопада, тумана и при ветре более 10 м/с., а так же во время передачи радиосигнала;
- лицам, производящим монтаж или демонтаж антенны, находиться под мачтой во время подъема или опускания антенны;
- находиться в зоне подъема антенны лицам, не имеющим отношения к монтажу. Зоной подъема считается территория, граница которой отстоит от основания мачты на расстояние радиуса, равного высоте мачты.
- привлекать к монтажу антенны лиц, не имеющих специальной подготовки;
- эксплуатировать и хранить антенну в условиях агрессивной среды, вызывающей коррозию.

Антенна должна устанавливаться на мачте, оборудованной средствами молниезащиты. Антенна и мачта должны быть надёжно заземлены.

ВНИМАНИЕ! При неправильной установке антенны производитель не несет ответственности за соответствие антенны техническим параметрам, указанным в пункте 3.

Перед началом монтажа, произведите сборку двух антенн, входящих в комплект поставки, согласно инструкции по сборке.
Установите и сориентируйте на мачте с учетом требуемой поляризации сигнала первую антенну на необходимой высоте. При помощи крепёжных скоб-болтов и гаек из комплекта креплений, зафиксируйте на мачте первую антенну, не производя окончательную затяжку гаек. Вторую антенну из комплекта поставки установите на мачту под углом 180° к первой и на 5 сантиметров ниже. Убедившись в правильности сборки конструкции, окончательно протяните гайки крепёжных скоб-болтов. Проверьте надёжность крепления антенн к мачте.
Подключите разъёмы вилки N-типа суммирующего устройства к соответствующим разъёмам каждой из антенн. Зафиксируйте суммирующее устройство стяжками. Подключите разъём N-типа вилку кабеля снижения (поставляются отдельно) к разъему N-типа розетка суммирующего устройства и закрепите его вдоль мачты при помощи затяжек. Проверьте надёжность соединения всех разъемов и загерметизируйте их от воздействия влаги. Подсоедините наконечник провода заземления к болту заземления, расположенному на основании антенны. Обеспечьте гальваническое соединение всех доступных для прикосновения металлических нетоковедущих частей, которые могут оказаться под напряжением, с элементами заземления. Поверхности соприкосновения элементов антенн в местах их соединения с узлом крепления, а также с мачтой должны иметь между собой гальванический контакт и антикоррозийное покрытие.

6. Гарантийные обязательства

Гарантийный срок эксплуатации изделия **АСН2-3/160** – пять лет с момента продажи.
В случае выхода из строя или несоответствия электрических параметров в течение гарантийного срока эксплуатации Поставщик обязуется отремонтировать или заменить изделие.
Гарантия не распространяется на изделия с механическими повреждениями, вызванными нарушениями правил транспортировки, установки, эксплуатации или хранения, а также с изменением конструкции.

7. Сведения о содержании драгметаллов

Изделие не содержит драгметаллов.

СВИДЕТЕЛЬСТВО О ПРИЕМКЕ

ИЗМЕРЕННЫЕ ПАРАМЕТРЫ

Рабочая полоса частот, МГц	КСВ

Изделие **АСН2-3/160** серийный номер _____

дата изготовления _____

дата продажи _____

соответствует приведенным техническим данным и признано годным к эксплуатации.

Ответственный сотрудник

_____/_____/